Подпотолочный 4-х поточный тип Кондиционирование воздуха Технические данные

FXUQ-A

FXUQ71AVEB9
FXUQ100AVEB9

EEDRU23

СОДЕРЖАНИЕ

FXUQ-A

1	Характеристики	4
	FXUQ-A	4
2	Технические характеристики	5
3	Электрические параметры	7
	Электрические данные	7
4	Установки защитного устройства	8
5	Опции	9
6	Таблицы производительности	10
	Таблицы холодопроизводительности	10
	Таблицы теплопроизводительностей	11
7	Размерные чертежи	12
8	Схемы трубопроводов	13
9	Монтажные схемы	14
	Монтажные схемы - Одна фаза	14
10	Данные об уровне шума	15
	Спектр звукового давления	15

1 Характеристики

1 - 1 FXUQ-A

Уникальный блок Daikin для помещений с высоким потолком, без подвесных потолков и свободного пространства на полу

1

- Система обеспечивает простое охлаждение и отопление помещений с высотой потолков до 3,5 м без потери производительности
- Простая установка в новых и отремонтированных помещениях
- Раздельное управление заслонками: гибкость при ремонте помещения любого плана, без изменения положения блока!
- Уменьшенное потребление электроэнергии благодаря использованию специально разработанного теплообменника с трубками малого диаметра, двигателя постоянного тока и дренажного насоса.
- Стильный блок, легко вписывается в любой интерьер. Заслонки полностью закрыты, когда блок не работает, воздухозаборные решетки не видны
- Гарантированный комфорт благодаря функции автоматического регулирования воздушного потока в соответствии с требуемой нагрузкой
- На пульте дистанционного управления можно запрограммировать 5 разных углов наклона воздухораспределительных заслонок от 0 до 60°
- Стандартный дренажный насос с высотой подъема 720 мм повышает универсальность и скорость монтажа

Датчик присутствия и напольный датчик (Дополнит.)

Режим работы во время Вашего отсутствия

Только вентилятор

Защита от сквозняков

Автоматическое переключение режимов охлаждения-нагрева

Раздельное управление заслонками

Автоматическое вертикальное изменение положения жалюзийной решетки

Ступенчатое регулирование скорости вентилятора (3 ступени + автоматич.)

Режим снижения влажности

Воздушный фильтр

Недельный таймер (Дополнит.)

Пульт дистанционного управления (Дополнит.)

Проводной пульт дистанционного управления (Дополнит.)

Централизованное управление (Дополнит.)

Автоматический перезапуск

Самодиагностика

Комплект дренажного насоса (Стандарт)

2 Технические характеристики

2 - 1 Технические характеристики

Технические параметры					FXUQ71A	FXUQ100A
Холодопроизводительность	Явная производительность	При высокой скорости вентилятора		kW	6,0	8,1
	Скрытая производительность	При высокой скорости вентилятора		kW	2,0	3,1
	Общая производительность	При высокой скорости вентилятора		kW	8,0	11,2
Теплопроизводительность	Общая производительность	При высокой скорости вентилятора		kW	9,0	12,5
Потребляемая мощность - 50 Гц	Охлаждение	При высокой скорости вентилятора		kW	0,090	0,200
	Нагрев	При высокой скорости вентилятора		kW	0,073	0,179
Потребляемая мощность - 60 Гц	Охлаждение	При высокой скорости вентилятора		kW	0,090	0,200
	Нагрев	При высокой скорости вентилятора		kW	0,073	0,179
Размеры	Блок	Высота		mm	198	
		Ширина		mm	950	
		Глубина		mm	950	
	Упакованный блок	Высота		mm	295	
		Ширина		mm	1.026	
		Глубина		mm	1.016	
Масса	Блок			kg	26	27
	Упакованный блок			kg	39	
Корпус	Цвет				Яркий белый	
	Материал				Полимер	
Теплообменник	Ряды	Кол-во			3	
	Шаг ребер			mm	1,2	
	Проходы	Кол-во			10	
	Фронтальная поверхность			m^2	0,330	
	Секции	Кол-во			10	
	Отверстие пустой трубной решетки	Кол-во			0	
Вентилятор	Тип				Турбовентилятор	
	Кол-во				1	
	Расход воздуха - 50Гц	Охлаждение	При высокой скорости вентилятора	m^3/min	22,5	31,0
			При средней скорости вентилятора	m^3/min	19,5	26,0
			При низкой скорости вентилятора	m^3/min	16,0	21,0
		Нагрев	При высокой скорости вентилятора	m^3/min	22,5	31,0
			При средней скорости вентилятора	m^3/min	19,5	26,0
			При низкой скорости вентилятора	m^3/min	16,0	21,0
Мотор вентилятора	Выход	Выс.		W	46	106
Sound power level	Охлаждение	При высокой скорости вентилятора		dBA	58	65
		При средней скорости вентилятора		dBA	56	62
		При низкой скорости вентилятора		dBA	54	58
Уровень звукового давления	Охлаждение	При высокой скорости вентилятора		dBA	40,0	47,0
		При средней скорости вентилятора		dBA	38,0	44,0
		При низкой скорости вентилятора		dBA	36,0	40,0
	Нагрев	При высокой скорости вентилятора		dBA	40,0	47,0
		При средней скорости вентилятора		dBA	38,0	44,0
		При низкой скорости вентилятора		dBA	36,0	40,0
Мотор вентилятора	Model				QTS48D11M	
	Скорость вращения	Ступени			3	
Хладагент	Тип				R-410A	
	ПГП				2.087,5	
Подсоединение труб	Жидкость	Тип			Раструб	
		НД		mm	9,5	
	Газ	Тип			Раструб	
		НД		mm	15,9	
	Дренаж				I.D. 20/O.D. 26	
	Теплоизоляция				Теплостойкий пенополиэтилен, стандартный пенополиэтилен	
Воздушный фильтр	Тип				Полимерная сетка, стойкая к образованию плесени	

2 Технические характеристики

2 - 1 Технические характеристики

2

Технические параметры			FXUQ71A	FXUQ100A
Системы управления	Infrared remote control		BRC7CB58 / BRC7CB59	
	Проводной пульт дистанционного управления		BRC1H52W/S/K / BRC1E53A / BRC1E53B / BRC1E53C / BRC1D52	
Теплообменник	Длина	mm	2.413	
	Тип		Теплообменник с поперечным соединением оребрения (многощелевые ребра и трубки HI-XA)	

Стандартные принадлежности: Руководство по эксплуатации;Количество: ;

Стандартные принадлежности: Инструкции по установке;Количество: ;

Стандартные принадлежности: Декларация о соответствии;Количество: ;

Стандартные принадлежности: Сливной шланг;Количество: ;

Стандартные принадлежности: Металлический зажим;Количество: ;

Стандартные принадлежности: Шайба для подвесного кронштейна;Количество: ;

Стандартные принадлежности: Зажимы;Количество: ;

Стандартные принадлежности: Зажим в виде шайбы;Количество: ;

Стандартные принадлежности: Материал для изоляции соединений;Количество: ;

Стандартные принадлежности: Уплотнительный материал;Количество: ;

Стандартные принадлежности: Колено;Количество: ;

Стандартные принадлежности: Модель установки;Количество: ;

Стандартные принадлежности: Блокирующий материал;Количество: ;

Стандартные принадлежности: L-образная труба;Количество: ;

Стандартные принадлежности: Винты;Количество: ;

Стандартные принадлежности: Нетканое полотно;Количество: ;

Электрические параметры				FXUQ71A	FXUQ100A
Электропитание	Фаза			1~	
	Частота		Hz	50/60	
	Напряжение		V	220-240/220-230	
Ток - 50 Гц	Мин. ток цепи (MCA)		A	0,6	1,4
	Макс. ток предохранителя (MFA)		A	16	
Ток - 60 Гц	Мин. ток цепи (MCA)		A	0,6	1,4
	Макс. ток предохранителя (MFA)		A	16,0	
Ток - 50 Гц	Ток полной нагрузки (FLA)	Двигатель вентилятора	A	0,5	1,1
Ток - 60 Гц	Ток полной нагрузки (FLA)	Двигатель вентилятора	A	0,5	1,1
Диапазон напряжений	Макс.		%	10	
	Мин.		%	10	

Диапазон напряжения: блоки могут использоваться с электрическими системами, где напряжение, подаваемое на клемму блока, находится в пределах указанного диапазона. |
Максимально допустимое изменение диапазона напряжений между фазами составляет 2%. |
MCA/MFA: MCA = 1,25 x FLA |
MFA ≤ 4 x FLA |
Следующий более низкий стандартный номинальный ток предохранителя минимум 16A |
Выделите размер провода на основании значения MCA |
Вместо предохранителя используйте размыкатель цепи |
Содержит фторированные парниковые газы

3 Электрические параметры

3 - 1 Электрические данные

FXUQ-A

Блоки				Электропитание		IFM		Потребляемая мощность (Вт)	
Модель	Гц	В	Диапазон напряжения	MCA	MFA	кВт	FLA	Охлаждение	Обогрев
FXUQ71AVEB	50	220-240	Макс. 264	0,6	16	0,046	0,5	90	73
FXUQ100AVEB	60	220-230	Мин. 198	1,4	16	0,106	1,1	200	179

ПРИМЕЧАНИЯ

1. Диапазон напряжения
   Устройства подходят для использования в электрических системах, где подаваемое на разъемы блока напряжение не ниже и не выше указанных выше пределов.
2. Максимально допустимое различие напряжения фаз составляет 2%.
3. MCA/MFA
   MCA=1,25xFLA
   MFA≤4xFLA
   (следующий меньший стандартный номинал предохранителя, мин. 16 A)
4. Сечение проводника следует выбирать по MCA.
5. Используйте выключатель-автомат вместо плавкого предохранителя.

Минимальное значение Ssc	кВА	Применяется EN61000-3-2.

ОБОЗНАЧЕНИЯ

MCA : Мин. ток в контуре (A)
MFA : Макс. ток предохранителя (см. примечание 5)
кВт : Номинальная выходная мощность двигателя вентилятора (кВт)
FLA : Полный ток нагрузки (A)
IFM : Мотор вентилятора внутри

4D080216B

4 Установки защитного устройства

4 - 1 Установки защитного устройства

FXUQ-A

	Защитные устройства		71	100
FXUQ~A	Плавкий предохранитель		250V 3.15A	250V 3.15A
	Плавкая вставка двигателя вентилятора	°C	---	---
	Тепловая защита двигателя вентилятора	°C	---	---

4D013856N

5 Опции

5 - 1 Опции

FXUQ-A

Название опции	Примечание		FUQ～CVEB			FXUQ～AVEB	
			71	100	125	71	100
Герметический элемент вывода расхода воздуха			KDBHP49B140				
Декоративная панель для выпуска воздуха			KDBTP49B140				
Сменный фильтр с длительным сроком службы			KAF5511D160				
Дистанционное управление	Проводной тип		BRC1D528, BRC1E51A7, BRC1E52A7, BRC1E52B7, (BRC1E61) BRC1H52W, BRC1H52K, BRC1H52S, BRC1H82W, BRC1H82K, BRC1H82S				
	Инфракрасный тип	Использование теплового насоса	BRC7CB58				
		Использование только охлаждения	BRC7CB59				
Упрощенное дистанционное управление (с кнопкой выбора режима работы)			BRC2E52C7 …※3				
Упрощенное дистанционное управление (без кнопки выбора режима работы)			BRC3E52C7 …※3				
Централизованный пульт дистанционного управления			DCS302CA51, (DCS302CA61)				
Общий контроллер включения/выключения (ON/OFF)			DCS301BA51, (DCS301BA61)				
Таймер расписания			DST301BA51, (DST301BA61)				
Проводной адаптер для доп. элект. оборуд.			KRP4AA53 …※1				
Установочная коробка для адаптера платы			KRP1BA97				
Датчик дистанционного управления			KRCS01-4B				
Соединитель для принудительного включения/выключения			EKRORO5				
Электрический блок с выводом заземления (3 блока)			KJB311AA				
Электрический блок с выводом заземления (2 блока)			KJB212AA				
Адаптер цифровых входов			BRP7A53 …※1, ※4				

ПРИМЕЧАНИЯ)

※1. Необходима установочная коробка для адаптера платы (KRP1BA97).

※2. Наименование комплекта в ( ) соответствует общему варианту для зарубежных рынков.

※3. Поддерживаются следующие языки:

Языковой комплект 1: английский, немецкий, французский, голландский, испанский, итальянский и португальский.E.

При использовании кабеля PC EKPCCAB3 в сочетании с программой обновления можно также изменить язык на:

Языковой комплект 2: английский, болгарский, хорватский, чешский, венгерский, румынский и словенский.

Языковой комплект 3: английский, греческий, польский, русский, сербский, словацкий и турецкий.

※4. Возможно только в сочетании с упрощенным дистанционным управлением BRC2/3E52C7 и BRC1H52W(K)(S) и BRC1H82W(K)(S).

3D080116C

6 Таблицы производительности

6 - 1 Таблицы холодопроизводительности

6

FXUQ-A

Cooling Capacity

TC: Total capacity; kW
SHC: Sensible heat capacity; kW

Unit size	Indoor air temp.													
	14.0 °CWB		16.0 °CWB		18.0 °CWB		19.0 °CWB		20.0 °CWB		22.0 °CWB		24.0 °CWB	
	20 °CDB		23 °CDB		26 °CDB		27 °CDB		28 °CDB		30 °CDB		32 °CDB	
	TC	SHC	TC	SHC	TC	SHC	TC	SHC	TC	SHC	TC	SHC	TC	SHC
71	5.4	4.6	6.4	5.2	7.5	5.9	8.0	6.0	8.4	6.1	8.6	5.9	8.8	5.8
100	7.6	6.1	9.0	7.0	10.5	7.9	11.2	8.1	11.3	7.9	11.6	7.7	11.9	7.4

NOTES - OPMERKINGEN - REMARQUES - ANMERKUNGEN - NOTAS - NOTE - ΣΗΜΕΙΩΣΕΙΣ - NOTLAR - ПРИМЕЧАНИЯ

1
- This table is for the selection of indoor equipment.
- Deze tabel is bedoeld voor het kiezen van de binnenunit.
- Ce tableau concerne la sélection de l'équipement intérieur.
- Diese Tabelle ist für die Auswahl der Innenanlagen.
- Esta tabla es para seleccionar el equipo interior.
- Usare questa tabella per la selezione delle apparecchiature interne.
- Αυτός ο πίνακας προορίζεται για την επιλογή εσωτερικού εξοπλισμού.
- Bu tablo iç ünite ekipmanlarının seçimine yöneliktir.
- Эта таблица предназначена для выбора устанавливаемого в помещении оборудования.

2
- In the event that conditions differ due to the design requirements after system selection, actual operating ability of the indoor equipment will differ from that noted in the table because of changes in the outdoor air temperature and load factor.
- Als nadat u het systeem hebt gekozen de voorwaarden afwijken van de ontwerpvereisten, dan zal het reële bedrijfsvermogen van de binnenunit afwijken van de in de tabel vermelde gegevens, wegens de afwijkende buitenluchttemperatuur en de belastingsfactor.
- Si les exigences de conception après la sélection du système entraînent une modification des conditions, les capacités opérationnelles réelles de l'équipement intérieur diffèrent de celles indiquées dans le tableau en raison de la modification de la température de l'air extérieure et du facteur de charge.
- Falls Bedingungen aufgrund der Konstruktionsanforderungen nach der Systemauswahl abweichen, dann weicht aufgrund der Änderungen der Außenlufttemperatur und des Lastfaktors die tatsächliche Betriebsfähigkeit der Innenanlage von der in der Tabelle aufgeführten ab.
- En caso de que las condiciones difieran debido a los requisitos de diseño tras seleccionar el sistema, la capacidad de funcionamiento real del equipo interior diferirá de la que se muestra en la tabla debido a los cambios de la temperatura de aire exterior y al factor de carga.
- Nel caso in cui intervenissero dei cambiamenti nelle condizioni dovuti a requisiti di progettazione successivi alla selezione del sistema, la capacità operativa effettiva delle apparecchiature interne sarà diversa da quella indicata in tabella a causa della diversa temperatura dell'aria esterna e del fattore di carico.
- Στην περίπτωση που οι συνθήκες διαφέρουν λόγω των απαιτήσεων σχεδιασμού μετά την επιλογή συστήματος, η πραγματική δυνατότητα του εσωτερικού εξοπλισμού θα διαφέρει από την αναφερόμενη στον πίνακα, λόγω των αλλαγών στην εξωτερική θερμοκρασία αέρα και στο συντελεστή φορτίου.
- Sistem seçiminden sonra tasarım gerekleri nedeniyle koşulların değişmesi durumunda, dış hava sıcaklığı ve yük faktöründeki değişiklikler nedeniyle iç ekipmanın gerçek çalışma kapasitesi tabloda belirtilenden farklı olacaktır.
- В случае, если реальные условия отличаются от проектных условий работы, используемых при выборе системы, фактические характеристики устанавливаемого в помещении оборудования будут отличаться от указанных в таблице вследствие изменения температуры воздуха снаружи и показателя нагрузки.

3
- In this case, use the ability table for the indoor equipment selected and correct for the ratio of change in ability.
- Gebruik in dat geval de vermogenstabel van de gekozen binneninstallatie en kies het juiste vermogen.
- Le cas échéant, utiliser le tableau de capacité de l'équipement intérieur sélectionner et corriger le rapport de modification de capacité.
- Verwenden Sie in diesem Fall die Fähigkeit für die ausgewählte Innenanlage und korrigieren Sie das Verhältnis der Änderung in der Fähigkeit.
- En este caso, utilice la tabla de capacidades del equipo interior seleccionado y corrija la relación de cambio en capacidad.
- In questo caso, usare la tabella delle capacità per le apparecchiature interne selezionate ed apportare le modifiche del caso in base alla percentuale di cambiamento di capacità.
- Σε αυτή την περίπτωση χρησιμοποιήστε τον πίνακα δυνατοτήτων για τον επιλεγμένο εσωτερικό εξοπλισμό και διορθώστε για την αναλογία αλλαγής στη δυνατότητα.
- Bu durumda, seçilen iç ekipman için kapasite tablosunu kullanın ve kapasitedeki değişim oranına göre düzeltme yapın.
- В этом случае используйте таблицу характеристик выбранного устанавливаемого в помещении оборудования и внесите необходимую поправку на их изменение.

6 Таблицы производительности

6 - 2 Таблицы теплопроизводительностей

FXUQ-A

Heating Capacity

Unit size	Indoor air temp. °CDB					
	16.0	18.0	20.0	21.0	22.0	24.0
	kW	kW	kW	kW	kW	kW
71	9.5	9.4	9.0	8.7	8.4	7.9
100	13.1	13.1	12.5	12.1	11.7	10.9

NOTES - OPMERKINGEN - REMARQUES - ANMERKUNGEN - NOTAS - NOTE - ΣΗΜΕΙΩΣΕΙΣ - NOTLAR - ПРИМЕЧАНИЯ

1
- This table is for the selection of indoor equipment.
- Deze tabel is bedoeld voor het kiezen van de binnenunit.
- Ce tableau concerne la sélection de l'équipement intérieur.
- Diese Tabelle ist für die Auswahl der Innenanlagen.
- Esta tabla es para seleccionar el equipo interior.
- Usare questa tabella per la selezione delle apparecchiature interne.
- Αυτός ο πίνακας προορίζεται για την επιλογή εσωτερικού εξοπλισμού.
- Bu tablo iç ünite ekipmanlarının seçimine yöneliktir.
- Эта таблица предназначена для выбора устанавливаемого в помещении оборудования.

2
- In the event that conditions differ due to the design requirements after system selection, actual operating ability of the indoor equipment will differ from that noted in the table because of changes in the outdoor air temperature and load factor.
- Als nadat u het systeem hebt gekozen de voorwaarden afwijken van de ontwerpvereisten, dan zal het reële bedrijfsvermogen van de binnenunit afwijken van de in de tabel vermelde gegevens, wegens de afwijkende buitenluchttemperatuur en de belastingsfactor.
- Si les exigences de conception après la sélection du système entraînent une modification des conditions, les capacités opérationnelles réelles de l'équipement intérieur diffèrent de celles indiquées dans le tableau en raison de la modification de la température de l'air extérieure et du facteur de charge.
- Falls Bedingungen aufgrund der Konstruktionsanforderungen nach der Systemauswahl abweichen, dann weicht aufgrund der Änderungen der Außenlufttemperatur und des Lastfaktors die tatsächliche Betriebsfähigkeit der Innenanlage von der in der Tabelle aufgeführten ab.
- En caso de que las condiciones difieran debido a los requisitos de diseño tras seleccionar el sistema, la capacidad de funcionamiento real del equipo interior diferirá de la que se muestra en la tabla debido a los cambios de la temperatura de aire exterior y al factor de carga.
- Nel caso in cui intervenissero dei cambiamenti nelle condizioni dovuti a requisiti di progettazione successivi alla selezione del sistema, la capacità operativa effettiva delle apparecchiature interne sarà diversa da quella indicata in tabella a causa della diversa temperatura dell'aria esterna e del fattore di carico.
- Στην περίπτωση που οι συνθήκες διαφέρουν λόγω των απαιτήσεων σχεδιασμού μετά την επιλογή συστήματος, η πραγματική δυνατότητα του εσωτερικού εξοπλισμού θα διαφέρει από την αναφερόμενη στον πίνακα, λόγω των αλλαγών στην εξωτερική θερμοκρασία αέρα και στο συντελεστή φορτίου.
- Sistem seçiminden sonra tasarım gerekleri nedeniyle koşulların değişmesi durumunda, dış hava sıcaklığı ve yük faktöründeki değişiklikler nedeniyle iç ekipmanın gerçek çalışma kapasitesi tabloda belirtilenden farklı olacaktır.
- В случае, если реальные условия отличаются от проектных условий работы, используемых при выборе системы, фактические характеристики устанавливаемого в помещении оборудования будут отличаться от указанных в таблице вследствие изменения температуры воздуха снаружи и показателя нагрузки.

3
- In this case, use the ability table for the indoor equipment selected and correct for the ratio of change in ability.
- Gebruik in dat geval de vermogenstabel van de gekozen binneninstallatie en kies het juiste vermogen.
- Le cas échéant, utiliser le tableau de capacité de l'équipement intérieur sélectionner et corriger le rapport de modification de capacité.
- Verwenden Sie in diesem Fall die Fähigkeit für die ausgewählte Innenanlage und korrigieren Sie das Verhältnis der Änderung in der Fähigkeit.
- En este caso, utilice la tabla de capacidades del equipo interior seleccionado y corrija la relación de cambio en capacidad.
- In questo caso, usare la tabella delle capacità per le apparecchiature interne selezionate ed apportare le modifiche del caso in base alla percentuale di cambiamento di capacità.
- Σε αυτή την περίπτωση χρησιμοποιήστε τον πίνακα δυνατοτήτων για τον επιλεγμένο εσωτερικό εξοπλισμό και διορθώστε για την αναλογία αλλαγής στη δυνατότητα.
- Bu durumda, seçilen iç ekipman için kapasite tablosunu kullanın ve kapasitedeki değişim oranına göre düzeltme yapın.
- В этом случае используйте таблицу характеристик выбранного устанавливаемого в помещении оборудования и внесите необходимую поправку на их изменение.

7 Размерные чертежи

7 - 1 Размерные чертежи

FXUQ-A

Примечание:

1. Расположение паспортной таблички: На крышке блока управления внутри решетки для всасывания.
2. Здесь принимается сигнал инфракрасного дистанционного управления. Более подробная информация приведена на наружной схеме инфракрасного дистанционного управления.
3. При закрытии воздухораспределительной решетки (2 или 3-поточная подача), направление трубного соединения ограничено, обратитесь к инструкциям по установке.
4. Не кладите влажный предмет под внутренним блоком. Если влажность равна 80% и выше, а сливной патрубок забит и воздушный фильтр загрязнен, то может выпасть роса.

(Ед. изм.: мм)

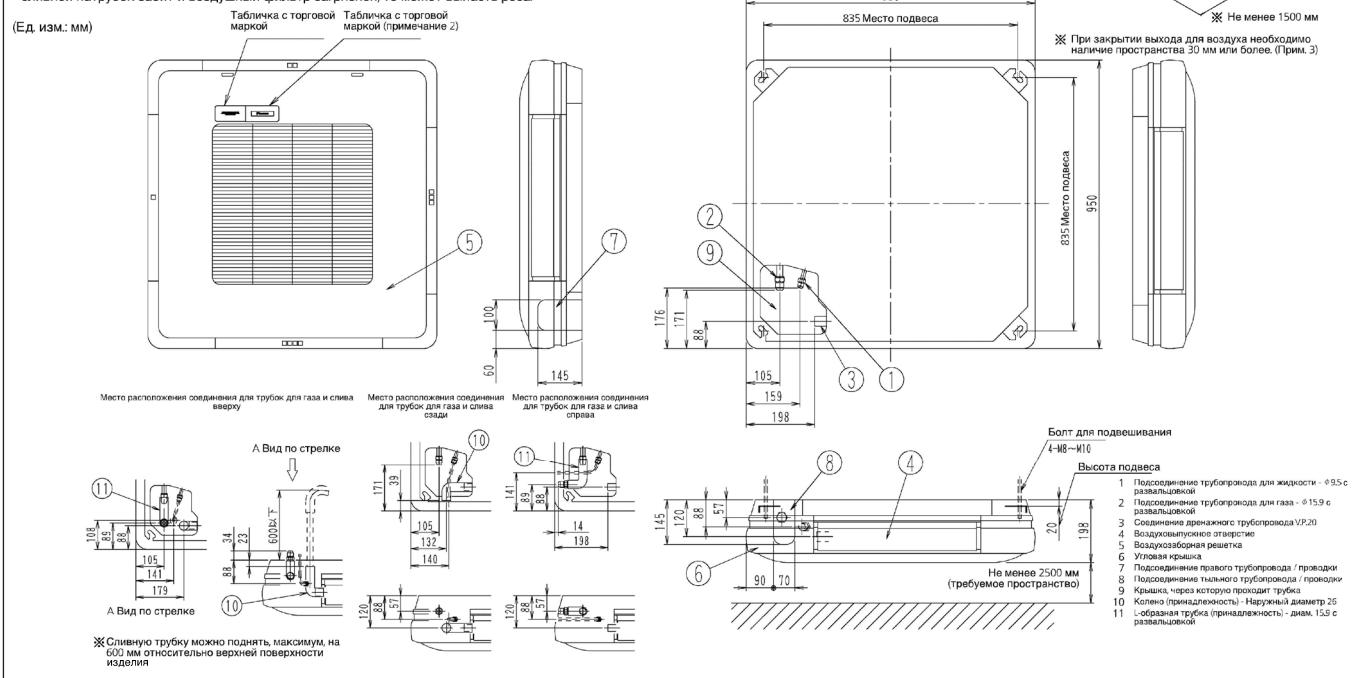

4D080135A

8 Схемы трубопроводов

8 - 1 Схемы трубопроводов

FXUQ-A

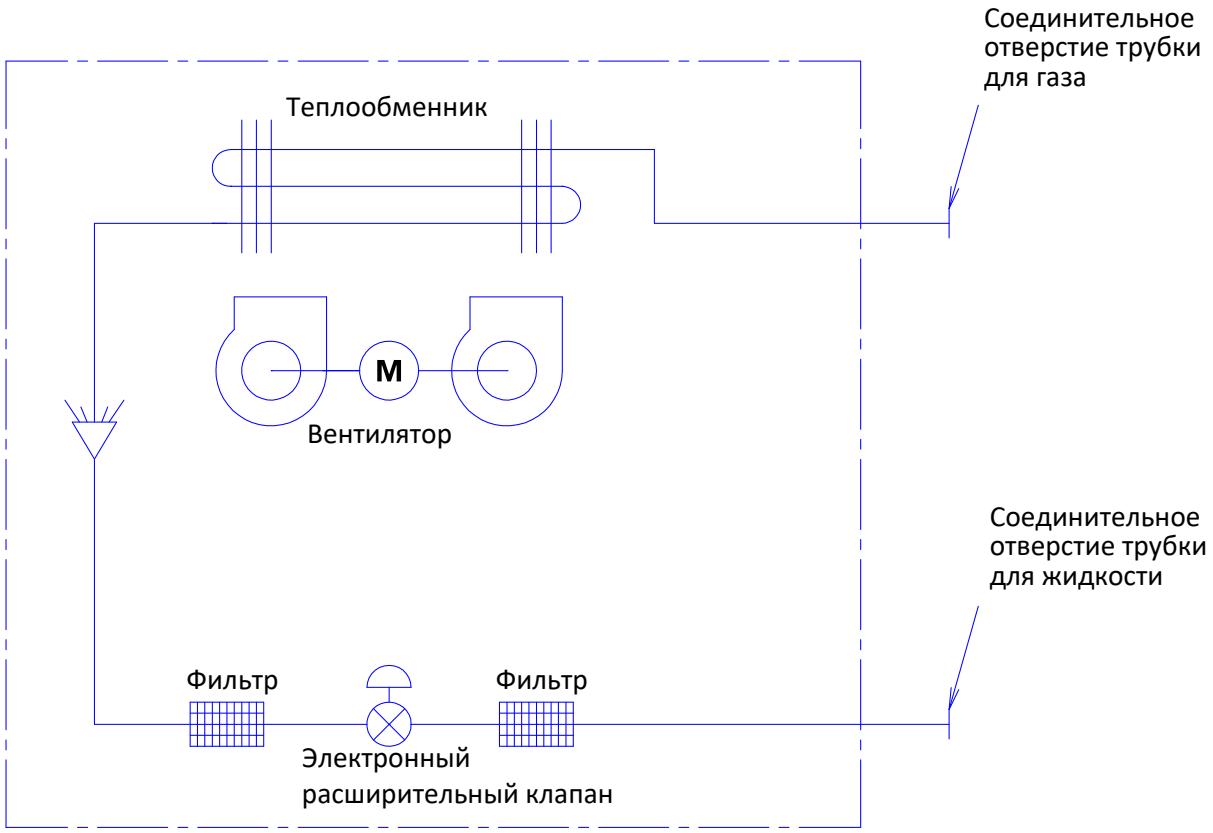

Соответствующие модели

FXC, FXM, FXL, FXN
FXH, FXK, FXS, FJSP
CBXLS, FXSP, FXCP
FZSP, FXNP, FJNP
FHQ, FXA, FXMQ, FBQ
FXAQ, FXSP～BA, FAQ, FCQ
FZSP～BA（N）, FSSP～BA,
FQSP～BAN, FXUQ, FZCP, FZAP
FXSQ～PV2S, FXSQ～T, FXSP～CA（N）
FZSP～CA（N）, FQSP～CAN
FSSP～CA, FXSFP～AA, FSSFP～AA
FXHQ

4D034245S

9 Монтажные схемы

9 - 1 Монтажные схемы - Одна фаза

FXUQ-A **Электрическая схема**

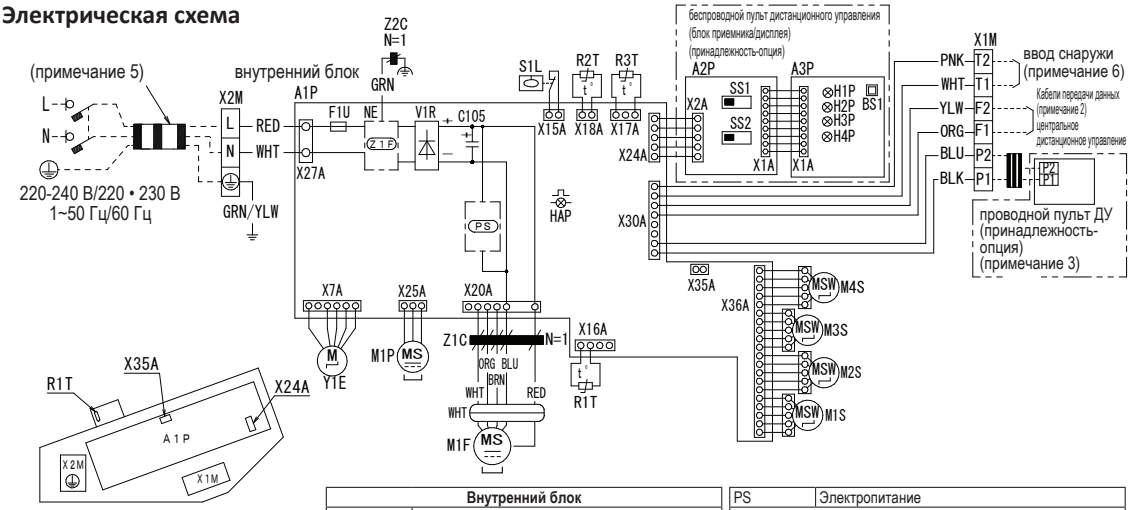

Внутренний блок	
A1P	Печатная плата
C105	Конденсатор (M1F)
F1U	Предохранитель (T, 3,15 A, 250 В)
HAP	Мигающий индикатор (монитор обслуживания: зеленый)
M1F	Мотор (внутренний вентилятор)
M1P	Мотор (дренажный насос)
M1S • M2S M3S • M4S	Мотор (поворачивающая заслонка)
R1T	Термистор (воздух)
R2T • R3T	Термистор (теплообменник)
S1L	Поплавковый переключатель
V1R	Диодный мост
X1M	Клеммная колодка
X2M	Клеммная колодка
Y1E	Электронный расширительный клапан
Z1F	Шумовой фильтр
Z1C	Ферритовый сердечник
Z2C	Ферритовый сердечник

PS	Электропитание
Беспроводной пульт дистанционного управления (Блок приемника/дисплея)	
A2P	Печатная плата
A3P	Печатная плата
BS1	Кнопка-переключатель (вкл/выкл)
H1P	Контрольный индикатор (вкл - красный)
H2P	Контрольный индикатор (таймер - зеленый)
H3P	Контрольный индикатор (сигнал фильтра - красный)
H4P	Контрольный индикатор (размораживание - оранжевый)
SS1	Селекторный переключатель (осн./доп.)
SS2	Селекторный переключатель (установка адреса в беспроводной сети)
Соединитель для опций	
X24A	Соединитель (беспроводной пульт ДУ)
X35A	Соединитель (электропитание для адаптера)

ПРИМЕЧАНИЯ

1. ☐☐☐: клеммная колодка, ⊡, ⊡⊢:: соединитель, ::▮▮▮::: подключения на месте
2. При использовании центрального пульта дистанционного управления подсоедините его к блоку в соответствии с входящим в комплект руководством по установке.
3. При смене основного/дополнительного блока см. информацию, которая приведена в руководстве по установке, прилагаемом к пульту дистанционного управления.
4. Условные обозначения: BLK: черный, RED: красный, BLU: синий, WHT: белый, YLW: желтый, GRN: зеленый, ORG: оранжевый, BRN: коричневый, PNK: розовый.
5. Показан только в случае защищенных труб. При отсутствии защиты используйте H07RN-F.
6. При подключении входных проводов снаружи принудительное выключение или управление включением/выключением может осуществляться с пульта дистанционного управления. Подробности см. в руководстве по установке.

3D079580B

10 Данные об уровне шума

10 - 1 Спектр звукового давления

FXUQ71A

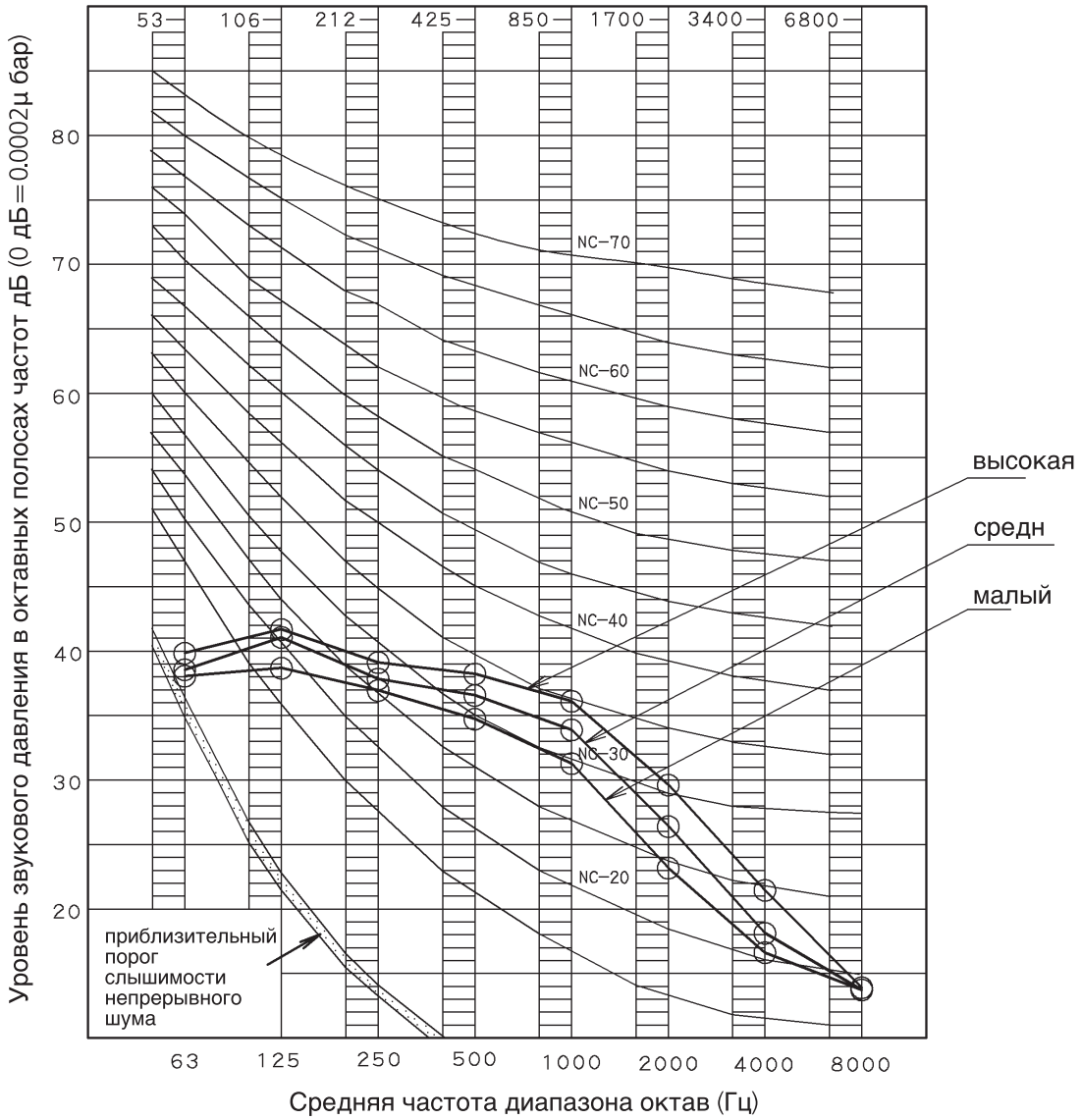

ПРИМЕЧАНИЯ

1 Общий (дБ)

Окалина	Режим		
	высокая	средн	малый
A	40.0	38.0	36.0
C	46.1	44.9	43.3

(B,G,N уже выпрямлен)

2 Место измерения: Безэховая камера
3 Шум при работе различается в зависимости от характера работы и окружающих условий.
4 Рабочие условия: Источник питания: 220-240V 50Гц/220•230V 60Гц
5 Охлаждение: Температура возвратного воздуха: 27°CDB, 19°CWB
Температура наружного воздуха: 35°CDB, 24°CWB
6 Обогрев: Температура возвратного воздуха: 20°CDB, 15°CWB
Температура наружного воздуха: 7°CDB, 6°CWB
7 Расположение микрофона

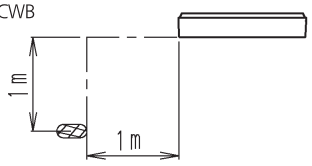

4D080130A

10 Данные об уровне шума

10 - 1 Спектр звукового давления

10

FXUQ100A

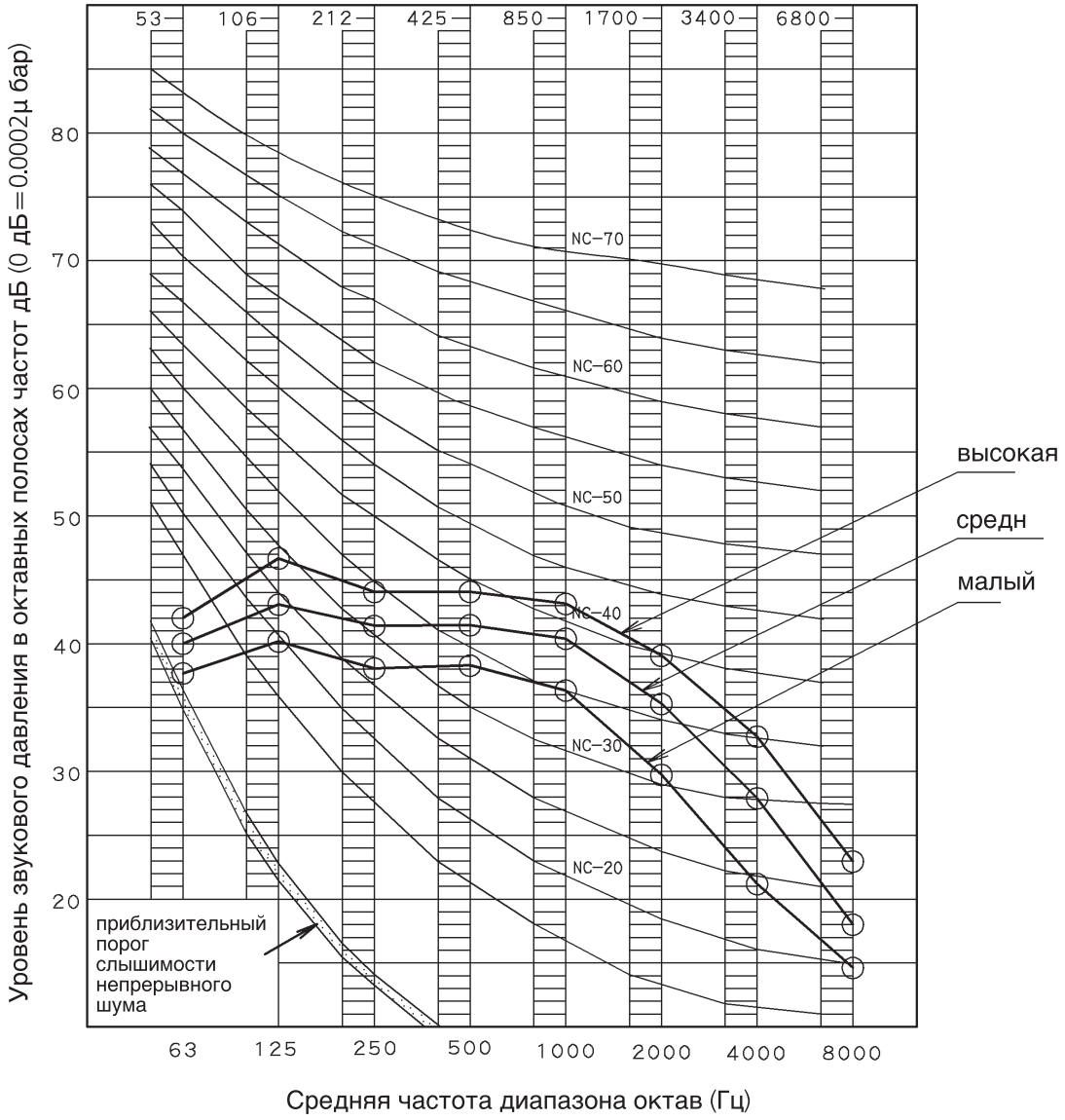

ПРИМЕЧАНИЯ

1 Общий (дБ)

Окалина	Режим		
	высокая	средн	малый
A	47.0	44.0	40.0
C	51.2	48.4	45.2

(B,G,N уже выпрямлен)

2 Место измерения: Безэховая камера
3 Шум при работе различается в зависимости от характера работы и окружающих условий.
4 Рабочие условия: Источник питания: 220-240V 50Гц/220•230V 60Гц
5 Охлаждение: Температура возвратного воздуха: 27°CDB, 19°CWB
Температура наружного воздуха: 35°CDB, 24°CWB
6 Обогрев: Температура возвратного воздуха: 20°CDB, 15°CWB
Температура наружного воздуха: 7°CDB, 6°CWB
7 Расположение микрофона

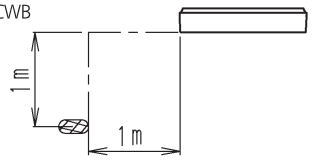

4D080131A

Daikin Europe N.V. Naamloze Vennootschap · Zandvoordestraat 300 · 8400 Oostende · Belgium · www.daikin.eu · BE 0412 120 336 · RPR Oostende (Responsible Editor)

EEDRU23 01/2023

Настоящий буклет составлен только для справочных целей и не является предложением, обязательным для выполнения компанией Daikin Europe N.V. Его содержание составлено компанией Daikin Europe N.V. на основании сведений, которыми она располагает. Компания не дает прямую или связанную гарантию относительно полноты, точности, надежности или соответствия конкретной цели ее содержания, а также продуктов и услуг, представленных в нем. Технические характеристики могут быть изменены без предварительного уведомления. Компания Daikin Europe N.V. отказывается от какой-либо ответственности за прямые или косвенные убытки, понимаемые в самом широком смысле, вытекающие из прямого или косвенного использования и/или трактовки данного буклета. На все содержание распространяется авторское право Daikin Europe N.V.