Отдельный блок-распределитель для систем VRV IV с рекуперацией тепла Кондиционирование воздуха Технические данные

BS1Q-A

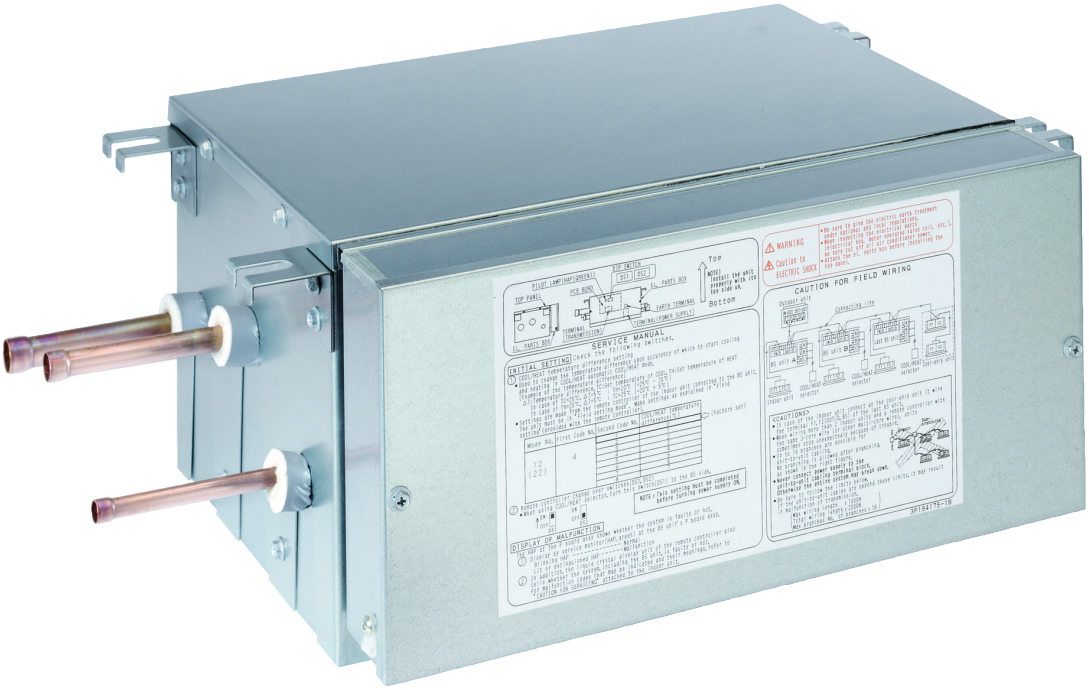

BS1Q10ACV1B
BS1Q25ACV1B
BS1Q16ACV1B

EEDRU24

СОДЕРЖАНИЕ

BS1Q-A

1	Характеристики	4
	BS1Q-A	4
2	Технические характеристики	5
3	Электрические параметры	6
	Электрические данные	6
4	Установки защитного устройства	7
5	Опции	8
6	Размерные чертежи	9
7	Центр тяжести	11
8	Схемы трубопроводов	12
9	Монтажные схемы	13
	Монтажные схемы - Одна фаза	13
10	Данные об уровне шума	14
	Спектр звукового давления - Охлаждение	14

1 Характеристики

1 - 1 BS1Q-A

1

- Уникальный модельный ряд одно- и многопортовых BS-блоков обеспечивает гибкость и быстроту проектирования
- Компактность и; простота установки
- Идеально подходят для отдаленных помещений, поскольку сливная трубка не требуется
- Функция охлаждения технических помещений позволяет интегрировать серверные в общую систему рекуперации тепла
- Подключение блоков до 250 класса (28 кВт)
- Быстрая установка благодаря открытым соединениям
- Допускает использование различными арендаторами

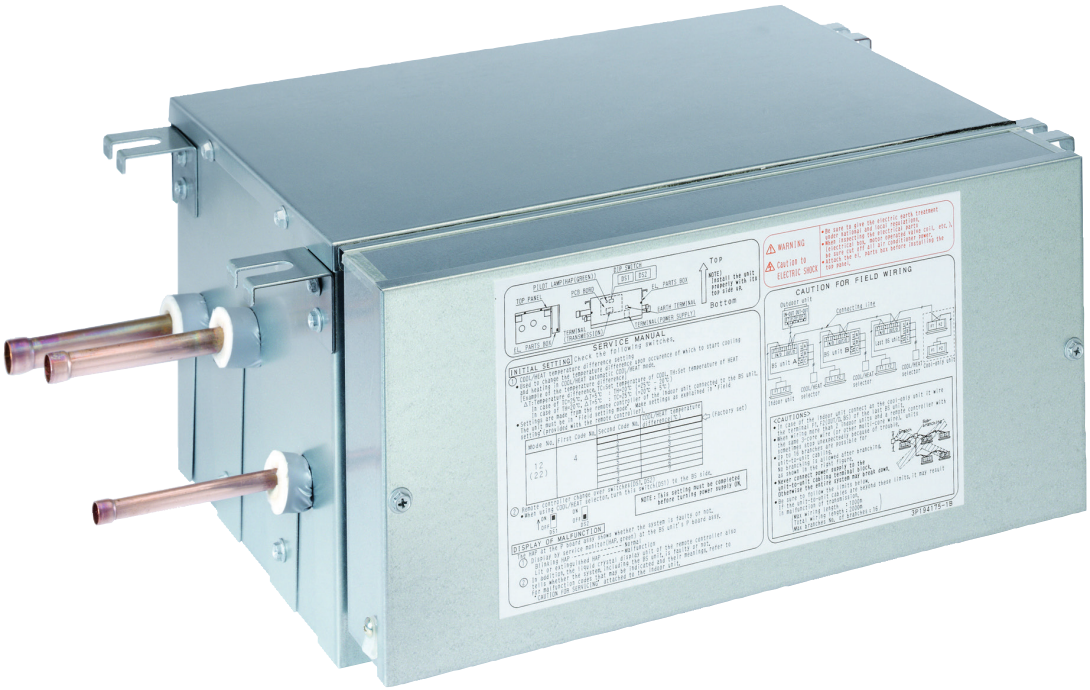

2 Технические характеристики

2 - 1 Технические характеристики

Технические параметры					BS1Q10A	BS1Q25A	BS1Q16A
Maximum capacity index of connectable indoor units					15 < x ≤ 100	160<x≤250	100<x≤160
Максимальное количество подсоединяемых внутренних блоков					6	8	
Casing	Material				Плита из оцинкованной стали		
Размеры	Блок	Высота		mm	207		
		Ширина		mm	388		
		Глубина		mm	326		
Масса	Блок			kg	12	15	12
Подсоединения труб	Наружный блок	Жидкость	Тип		Соединение паяйкой		
			НД	mm	9,52		
		Газ	Тип		Соединение паяйкой		
			НД	mm	15,9	22,2	15,9
		Газ на выпуске	Тип		Соединение паяйкой		
			НД	mm	12,7	19,1	12,7
	Внутренний блок	Жидкость	Тип		Соединение паяйкой		
			НД	mm	9,52		
		Газ	Тип		Соединение паяйкой		
			НД	mm	15,9	22,2	15,9
Звукопоглощающая теплоизоляция					Пенополиуретан, огнестойкий волоконный фетр		
Потребляемая мощность	Охлажде-ние			kW	0,005		
	Отопление			kW	0,005		

Стандартные принадлежности: Инструкции по установке;Количество: ;

Стандартные принадлежности: Изоляция;Количество: ;

Стандартные принадлежности: Дополнительная труба;Количество: ;

Стандартные принадлежности: Зажимы;Количество: ;

Электрические параметры				BS1Q10A	BS1Q25A	BS1Q16A
Электропитание	Phase			1~		
	Частота		Hz	50		
	Напряжение		V	220-240		
	Мин. ток цепи (MCA)		A	0,1		
	Макс. ток предохранителя (MFA)		A	15		
	Диапазон напряжений	Макс.	%	10		
		Мин.	%	-10		

При подключении внутреннего блока типа 160–200 воспользуйтесь дополнительной трубой в качестве переходника для соединения с установленной на месте трубой. Запаяйте соединение между дополнительной и установленной на месте трубами. |
При подключении внутреннего блока типа 150-160 воспользуйтесь дополнительной трубой в качестве переходника для соединения с установленной на месте трубой. Запаяйте соединение между дополнительной и установленной на месте трубами. |
При соединении с внутренним блоком типа 15-50 воспользуйтесь дополнительной трубой в качестве переходника для соединения с установленной на месте трубой. Запаяйте соединение между дополнительной и установленной на месте трубами. |
Диапазон напряжения: блоки могут использоваться с электрическими системами, где напряжение, подаваемое на клемму блока, находится в пределах указанного диапазона. |
Максимально допустимое изменение диапазона напряжений между фазами составляет 2%. |
MCA/MFA: MCA = 1,25 x FLA |
MFA ≤ 4 x FLA |
Следующий более низкий стандартный номинальный ток предохранителя минимум 15A |
Выделите размер провода на основании значения MCA |
Вместо предохранителя используйте размыкатель цепи

3 Электрические параметры

3 - 1 Электрические данные

BS1Q-A

Категория агрегата				Электропитание		Потребляемая мощность [Вт]	
Модель	Гц	Напряжение	Диапазон изменения напряжения	MCA	MFA	Охлаждение	Нагрев
BS1Q10A*V1B	50	220-240	Максимум: 264V Минимум: 198V	0.1	15	5	5
BS1Q16A*V1B							
BS1Q25A*V1B							

Обозначения

MCA: Минимальный ток в цепи [A]

MFA: Максимальный ток плавкого предохранителя [A] См. примечание5.

Примечания

1. Диапазон изменения напряжения
   Устройства подходят для использования в электрических системах, где подаваемое на разъемы блока напряжение не ниже и не выше указанных пределов.
2. Максимально допустимое различие напряжения фаз составляет 2%.
3. MCA / FLA
   MCA = 1.25 x FLA
   MFA ≤ 4 x FLA
   Следующее меньшее стандартное номинальное значение плавкого предохранителя - минимум 15 A.
4. Сечение проводника следует выбирать по MCA.
5. Используйте выключатель-автомат вместо плавкого предохранителя.

3D087575A

4 Установки защитного устройства

4 - 1 Установки защитного устройства

BS1Q-A

Модель	Защитные устройства
	Плавкий предохранитель печатной платы
BS1Q10A*V1B	250V 3.15A
BS1Q16A*V1B	250V 3.15A
BS1Q25A*V1B	250V 3.15A

3D087570A

5 Опции

5 - 1 Опции

BS1Q-A

Список опций

	Позиция	BS1Q10A	BS1Q16A	BS1Q25A
1	Плата для нескольких внутренних блоков	DTA114A61		
2	Комплект для снижения шума	EKBSVQLNP См. примечание·2·.		

Примечания

1. Комплектная поставка дополнительного оборудования
2. Доступен только для стандартных блоков ·BS·.
   Снижает шум в процессе работы блока ·BS· (требуется 1 комплект на блок).

3D087579

6 Размерные чертежи

6 - 1 Размерные чертежи

BS1Q10A

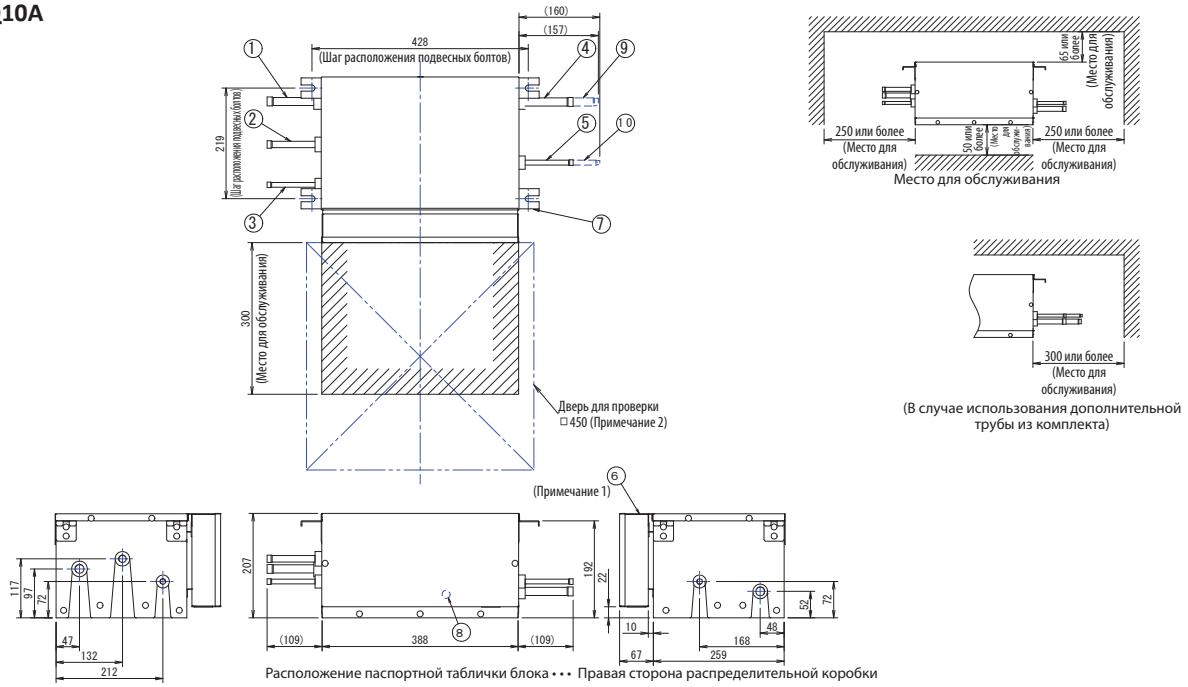

Номер	Наименование	Описание
1	Соединительный порт трубы для всасываемого газа	Припаянное соединение Ø15,9 мм
2	Соединительный порт трубы для газа HP/LP (высокого/низкого давления)	Припаянное соединение Ø12,7 мм
3	Соединительный порт трубы для жидкости	Припаянное соединение Ø 9,5 мм
4	Соединительный порт трубы для газа	Припаянное соединение Ø15,9 мм
5	Соединительный порт трубы для жидкости	Припаянное соединение Ø 9,5 мм
6	Распределительная коробка (Примечание 1)	
7	Кронштейны подвески	M8~M10
8	Вывод заземления	M4
9	Труба из комплекта (1) (Примечание 3)	Припаянное соединение Ø12,7 мм
10	Труба из комплекта (2) (Примечание 3)	Припаянное соединение Ø 6,4 мм

ПРИМЕЧАНИЯ

1. Распределительная коробка может быть также установлена на другой стороне блока.
2. Убедитесь в том, что установлена дверь для проверки на стороне распределительной коробки.
3. Дополнительная труба из комплекта используется только в случае соединения с внутренним блоком класса 20~50.
4. Хладагент может создавать небольшой шум, который может беспокоить вас. Не устанавливайте его в таком месте, как спальня под крышей.

3D056011D

BS1Q16A

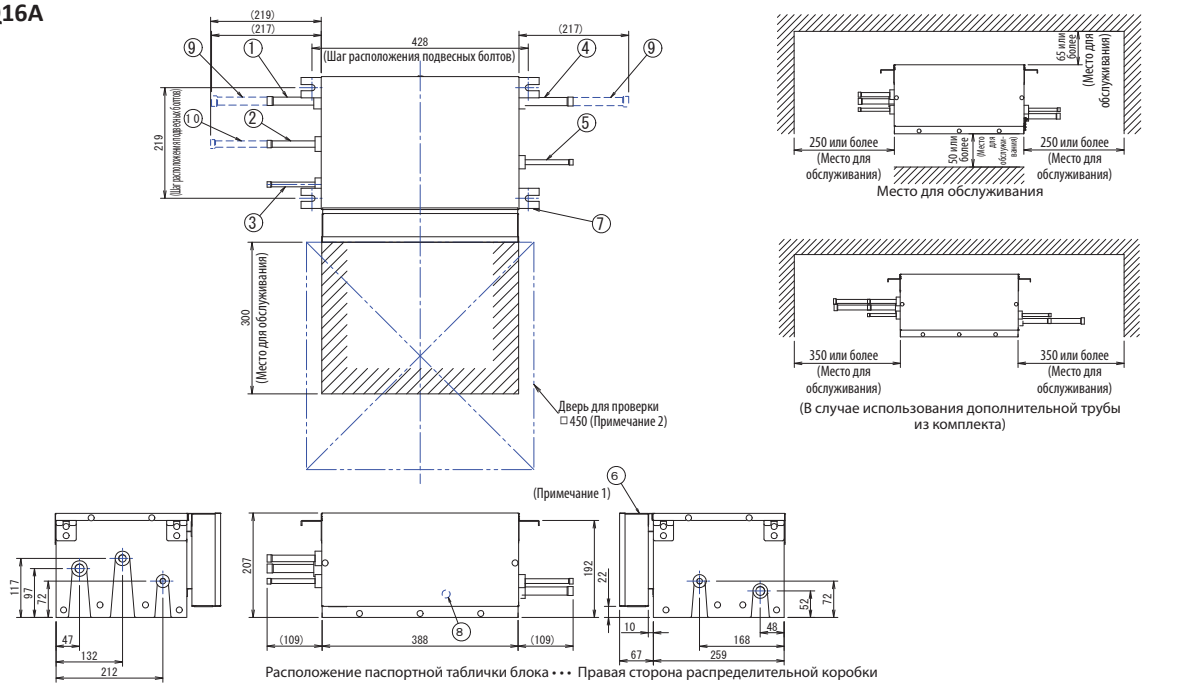

Номер	Наименование	Описание
1	Соединительный порт трубы для всасываемого газа	Припаянное соединение Ø15,9 мм
2	Соединительный порт трубы для газа HP/LP (высокого/низкого давления)	Припаянное соединение Ø12,7 мм
3	Соединительный порт трубы для жидкости	Припаянное соединение Ø 9,5 мм
4	Соединительный порт трубы для газа	Припаянное соединение Ø15,9 мм
5	Соединительный порт трубы для жидкости	Припаянное соединение Ø 9,5 мм
6	Распределительная коробка (Примечание 1)	
7	Кронштейны подвески	M8~M10
8	Вывод заземления	M4
9	Труба из комплекта (1) (Примечание 3)	Припаянное соединение Ø 19,1 мм
10	Труба из комплекта (2) (Примечание 3)	Припаянное соединение Ø 15,9 мм

ПРИМЕЧАНИЯ

1. Распределительная коробка может быть также установлена на другой стороне блока.
2. Убедитесь в том, что дверь для проверки установлена на стороне распределительной коробки.
3. Дополнительная труба из комплекта используется только в случае соединения с внутренним блоком с показателем производительности 150 или больше и 160 или меньше.
4. Хладагент может создавать небольшой шум, который может беспокоить вас. Не устанавливайте его в таком месте, как спальня под крышей.

3D058004D

6 Размерные чертежи

6 - 1 Размерные чертежи

6

BS1Q25A

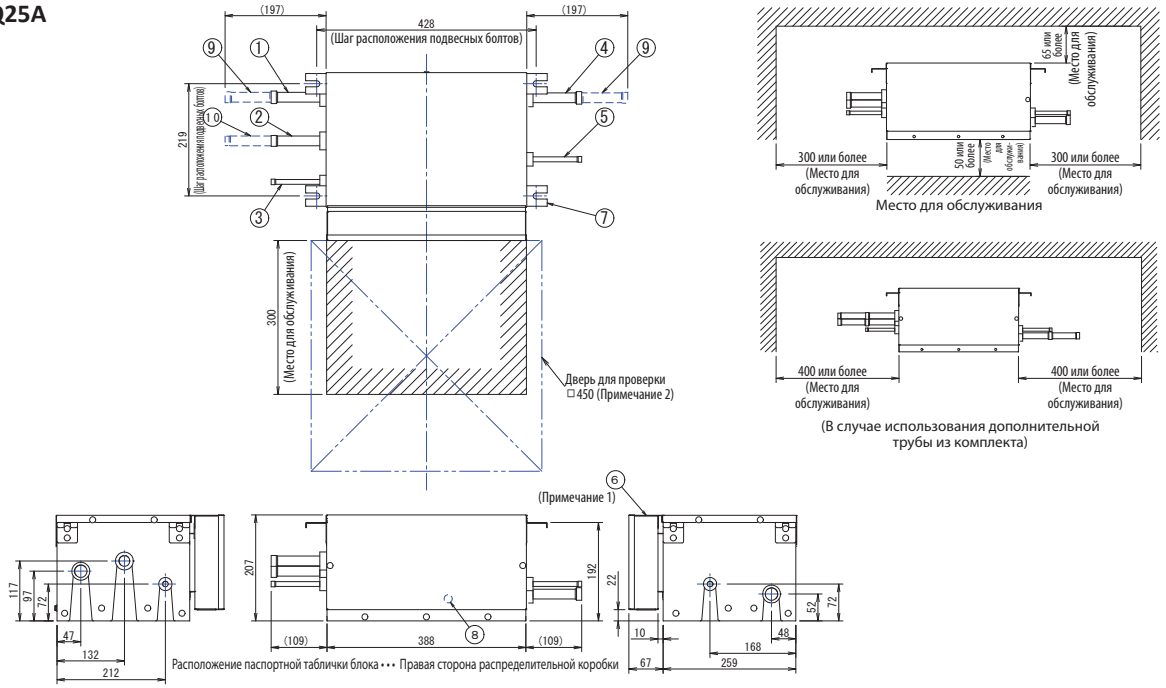

Номер	Наименование	Описание
1	Соединительный порт трубы для всасываемого газа	Припаянное соединение Ø15,9 мм
2	Соединительный порт трубы для газа HP/LP (высокого/низкого давления)	Припаянное соединение Ø12,7 мм
3	Соединительный порт трубы для жидкости	Припаянное соединение Ø 9,5 мм
4	Соединительный порт трубы для газа	Припаянное соединение Ø15,9 мм
5	Соединительный порт трубы для жидкости	Припаянное соединение Ø 9,5 мм
6	Распределительная коробка (Примечание 1)	
7	Кронштейны подвески	M8~M10
8	Вывод заземления	M4
9	Труба из комплекта (1) (Примечание 3)	Припаянное соединение Ø 19,1 мм
10	Труба из комплекта (2) (Примечание 3)	Припаянное соединение Ø 15,9 мм

ПРИМЕЧАНИЯ

1. Распределительная коробка может быть также установлена на другой стороне блока.
2. Убедитесь в том, что дверь для проверки установлена на стороне распределительной коробки.
3. Дополнительная труба из комплекта (1) и дополнительная труба из комплекта (2) используются в случае соединения с внутренним блоком с показателем производительности более чем 160 и менее 200.
   При подключении одного внутреннего блока типа 200 дополнительная труба из комплекта (1) подключается только к соединителю для газовой трубы.
4. Небольшой мешающий шум создается при переключении клапана с механическим приводом.
   Не устанавливайте его в таком месте, как спальня под крышей.

3D056012E

7 Центр тяжести

7 - 1 Центр тяжести

BS1Q10-16A

BS-блок серии систем VRV с рекуперацией теплоты

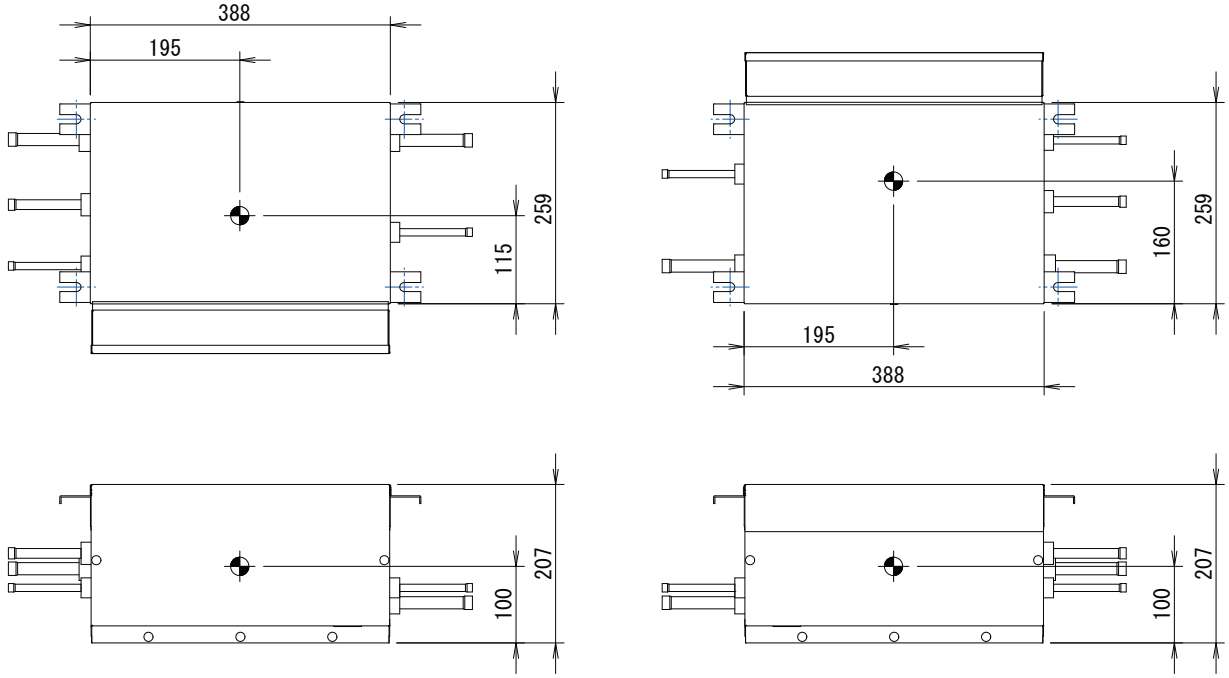

В случае, если распределительная коробка находится на обычной стороне блока

В случае, если распределительная коробка находится на другой стороне блока

3D058131B

BS1Q25A

BS-блок серии систем VRV с рекуперацией теплоты

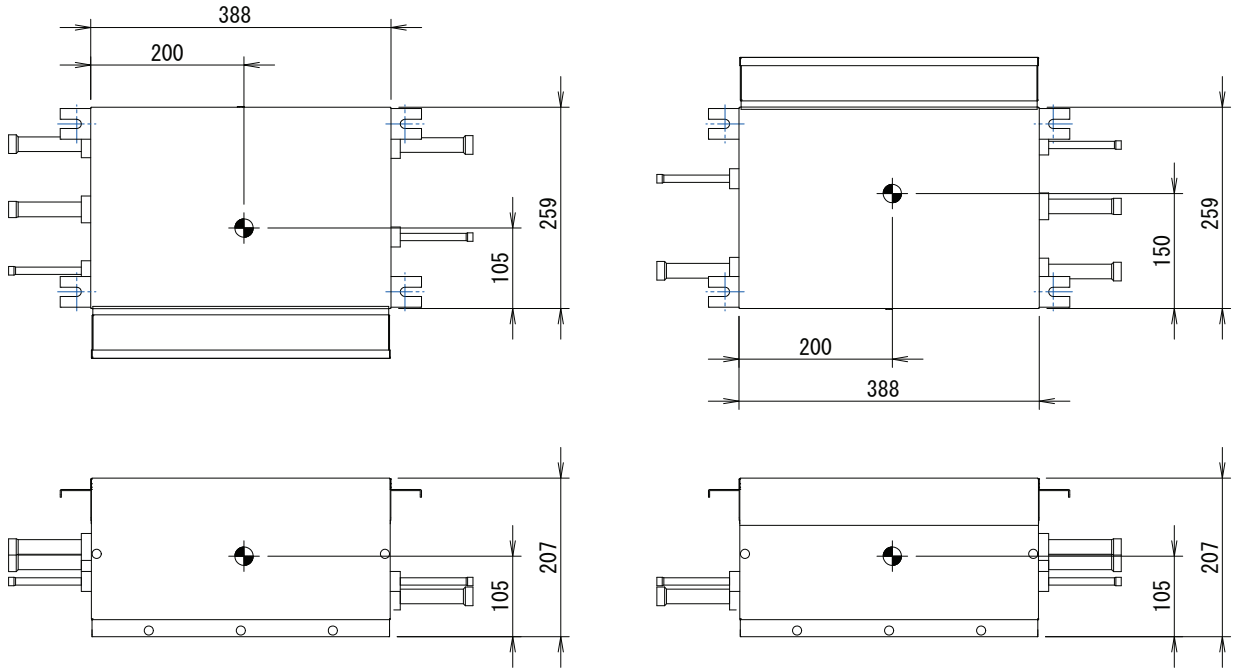

В случае, если распределительная коробка находится на обычной стороне блока

В случае, если распределительная коробка находится на другой стороне блока

3D058132B

8 Схемы трубопроводов

8 - 1 Схемы трубопроводов

BS1Q-A

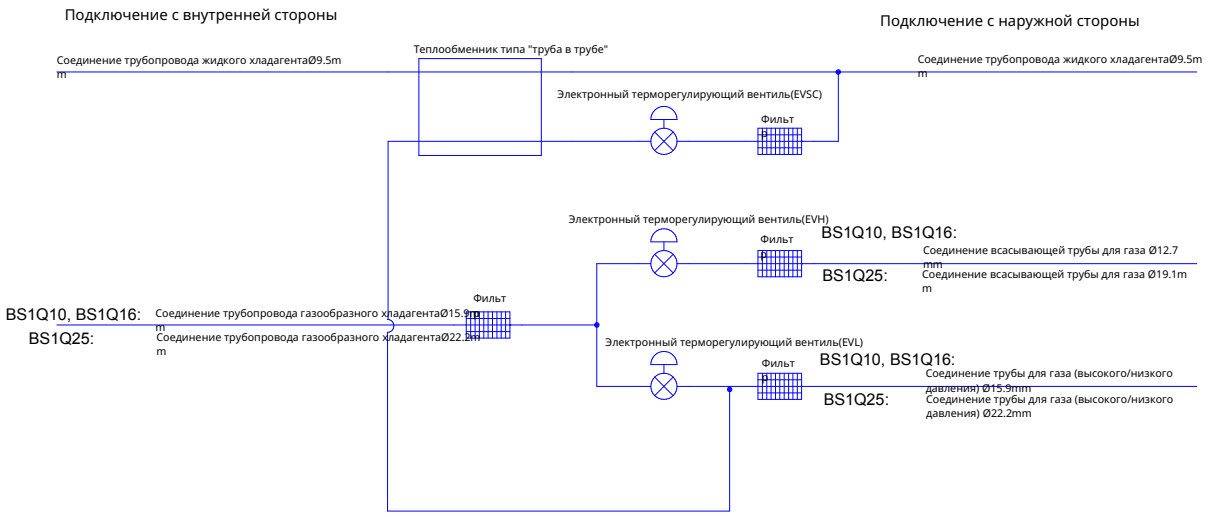

3D087576B

9 Монтажные схемы

9 - 1 Монтажные схемы - Одна фаза

BS1Q-A

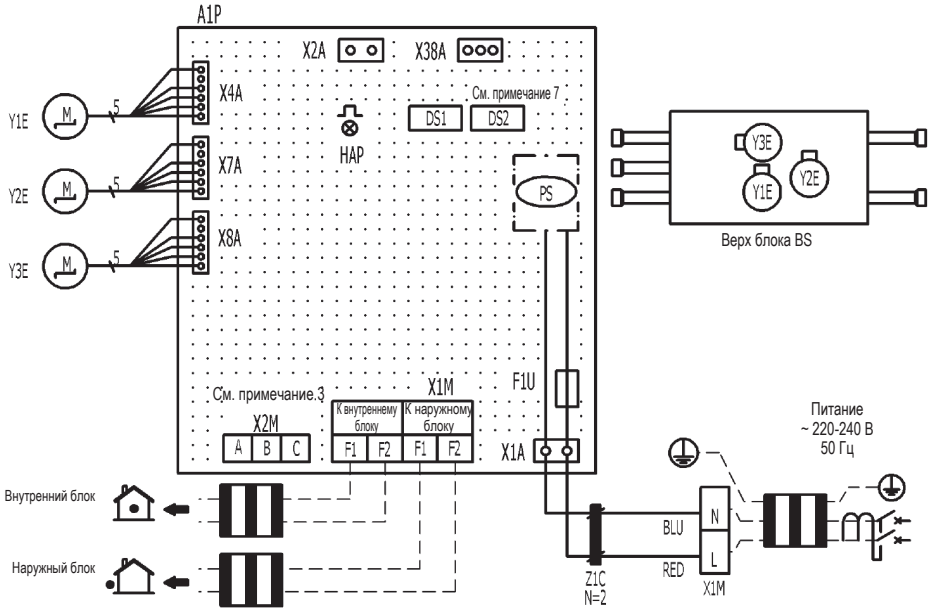

A1P	Печатная панель	X1M	Колодка зажимов (питание)	Y3E	Электрический детандер (основное всасывание воды)
DS1,DS2	DIP-переключатель	X1M(A1P)	Колодка зажимов (управление)	Z1C	Фильтр подавления помех (ферритовый стержень)
F1U	Предохранитель (T, 3,15 A, 250 В)	X2M	Колодка зажимов (переключатель охл/нагр)	Соединитель для опций	
HAP	Мигающая лампа (монитор обслуживания - зеленая)	Y1E	Электрический детандер (для недоохлажденной воды)	X2A	Соединитель (адаптер внешнего проводного управления для наружного блока)
PS	Импульсный источник питания	Y2E	Электрический детандер (основной слив воды)		
				X38A	Соединитель (адаптер для нескольких блоков)

ПРИМЕЧАНИЯ

1. Эта схема электропроводки относится только к блокам BS
2. : Колодка зажимов, : Соединитель, : Вывод, : Подключения на месте, : Защитное заземление
3. При использовании переключателя охлаждения/нагрева (дополнительная принадлежность) подключите его к выводам A, B и C на X2M.
4. Подключение внутреннего блока (F1) (F2) и наружного блока (F1) (F2)
5. Обозначения: (BLU: Синий, RED: Красный)
6. Используйте только медные проводники.
7. Начальные установки DIP-переключателя (DS1, DS2) таковы:

Использование DIP-переключателя (DS1, DS2) описано в руководстве по установке или этикетке "меры предосторожности при обслуживании" на крышкеблока эл. компонентов.

3D087379

10 Данные об уровне шума

10 - 1 Спектр звукового давления - Охлаждение

10

Данные звукового давления при стабильной работе на охлаждение

BS1Q-A

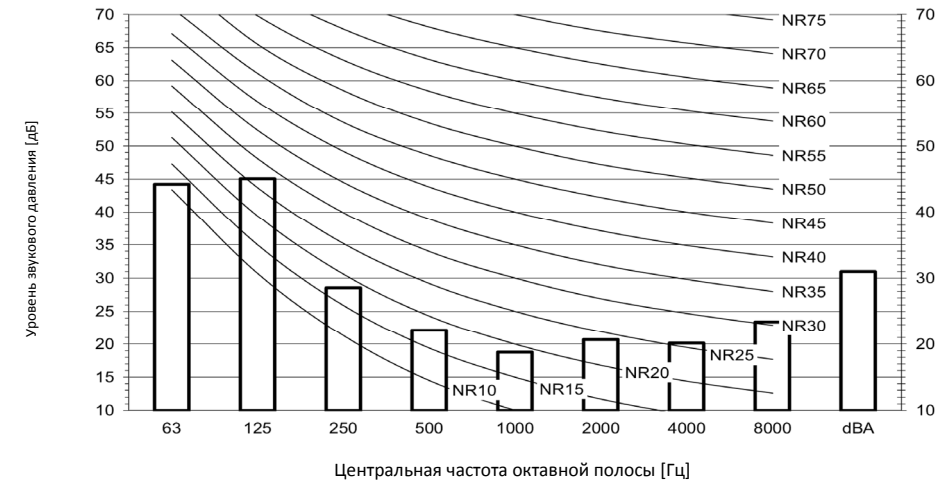

	Среднее звуковое давление (дБА)	Пиковое звуковое давление (дБА)
Стабильная работа на охлаждение	31	33
Переключение с нагрева на охлаждение	32	40

Примечания
- Данные действительны при условиях свободного поля.
- Данные действительны при номинальных условиях работы.
- dBA= уровень звукового давления по шкале A (шкала A по стандарту IEC).
- Эталонное акустическое давление 0 дБ = 20 мкПа

* Установите прокладываемые по месту трубопроводы согласно инструкции по монтажу. В противном случае уровни шума могут превышать указанные на этом чертеже значения.

3D087606-A

Daikin Europe N.V. Naamloze Vennootschap · Zandvoordestraat 300 · 8400 Oostende · Belgium · www.daikin.eu · BE 0412 120 336 · RPR Oostende (Responsible Editor)

EEDRU24 02/2024

Настоящий буклет составлен только для справочных целей и не является предложением, обязательным для выполнения компанией Daikin Europe N.V. Его содержание составлено компанией Daikin Europe N.V. на основании сведений, которыми она располагает. Компания не дает прямую или связанную гарантию относительно полноты, точности, надежности или соответствия конкретной цели ее содержания, а также продуктов и услуг, представленных в нем. Технические характеристики могут быть изменены без предварительного уведомления. Компания Daikin Europe N.V. отказывается от какой-либо ответственности за прямые или косвенные убытки, понимаемые в самом широком смысле, вытекающие из прямого или косвенного использования и/или трактовки данного буклета. На все содержание распространяется авторское право Daikin Europe N.V.